第４４回 三重県高等学校野球１年生大会

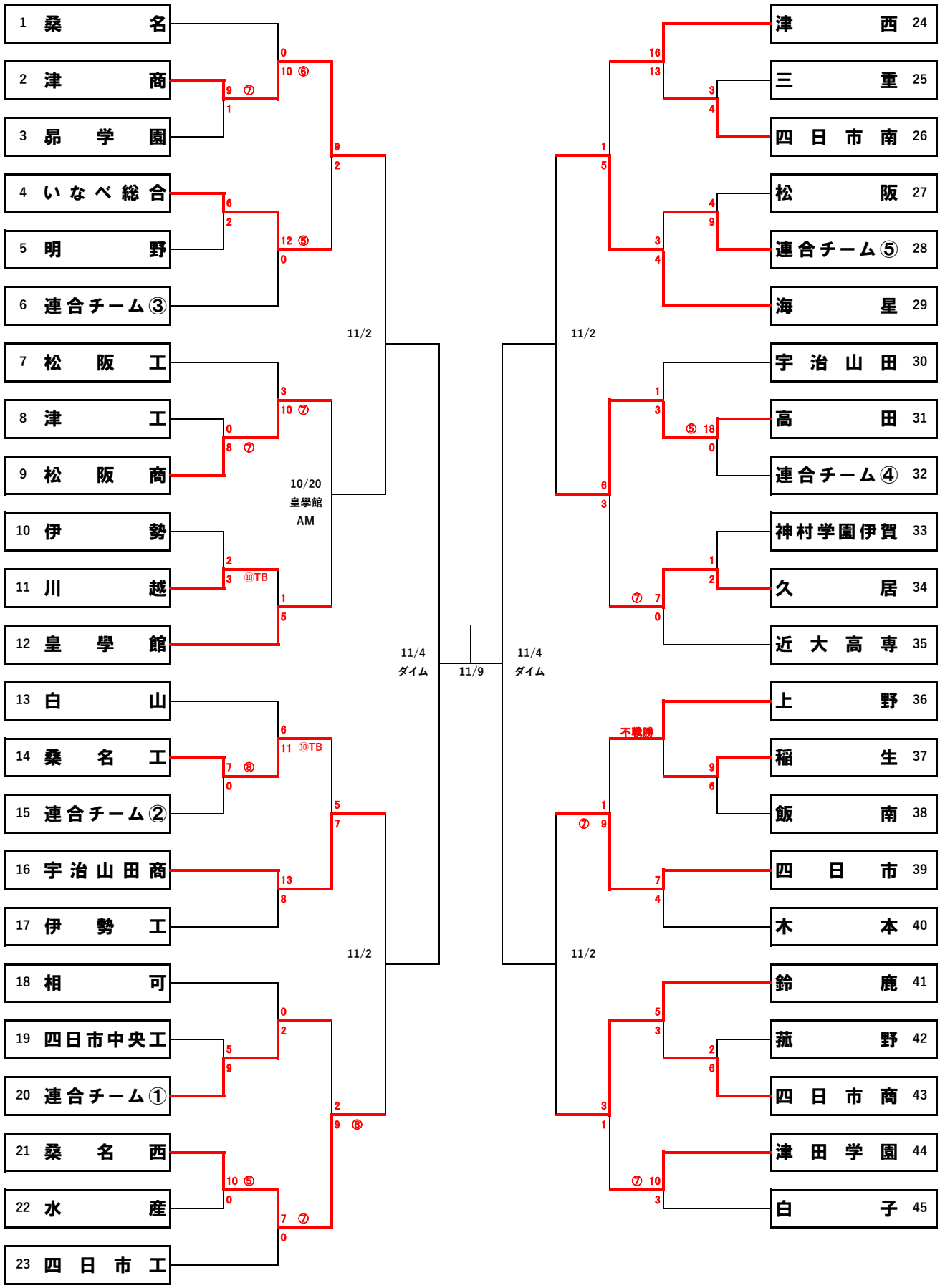

連合チーム①……四日市西・朝明・暁・石薬師

連合チーム②……神戸・四日市農芸

連合チーム③……伊賀白鳳・亀山・鳥羽・四日市四郷

連合チーム④……徳風・青山

連合チーム⑤……津・津東