第107回全国高等学校野球選手権三重大会

7／12　更新

太字　はシード校
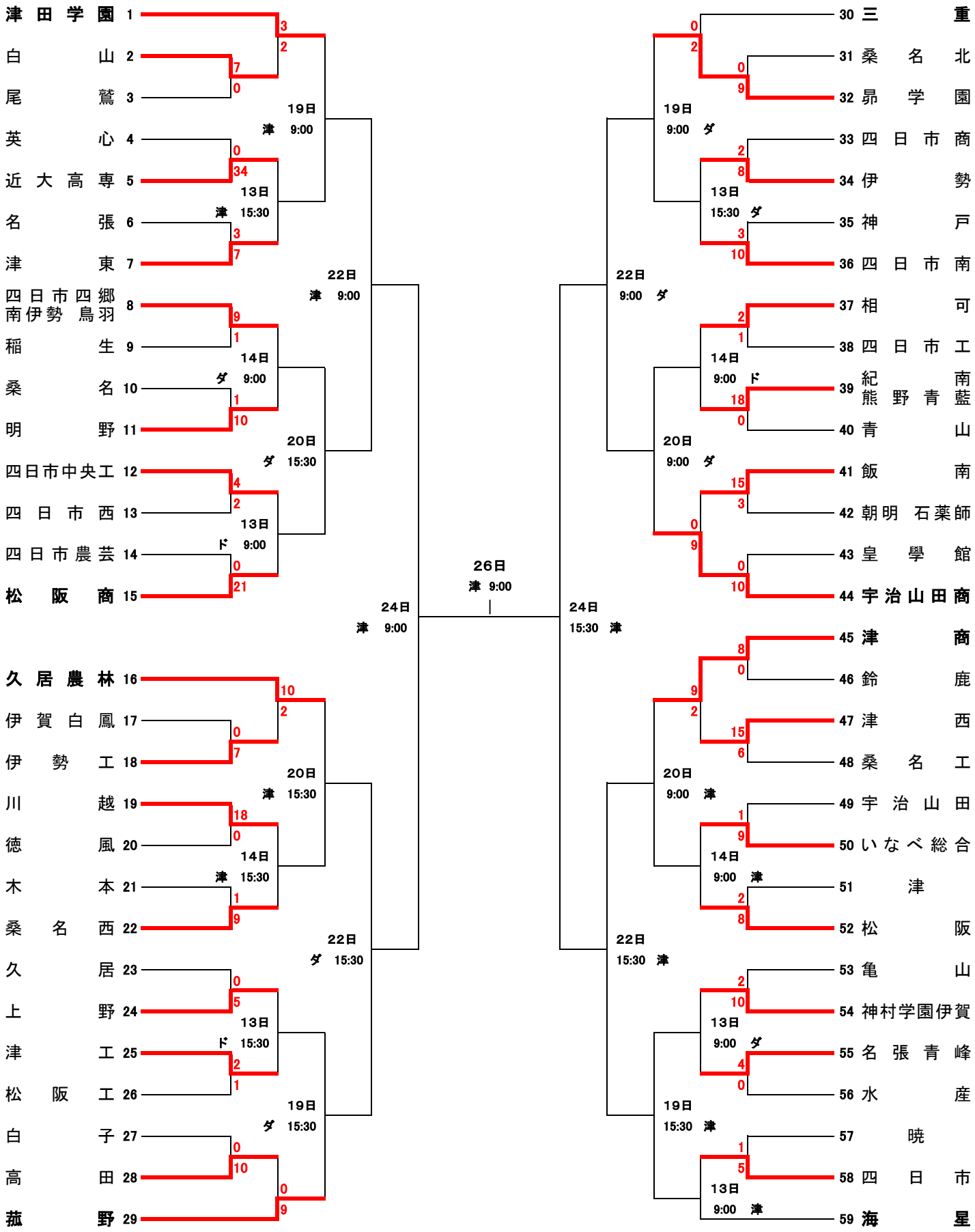
津 …… 津球場公園内野球場
ド …… ドリームオーシャンスタジアム
ダ …… ダイムスタジアム伊勢