第108回全国高等学校野球選手権三重大会　7/8 更新

太字　はシード校

四 …… 四日市霞ヶ浦第1野球場
津 …… 津球場公園内野球場
ド …… ドリームオーシャンスタジアム
ダ …… ダイムスタジアム伊勢

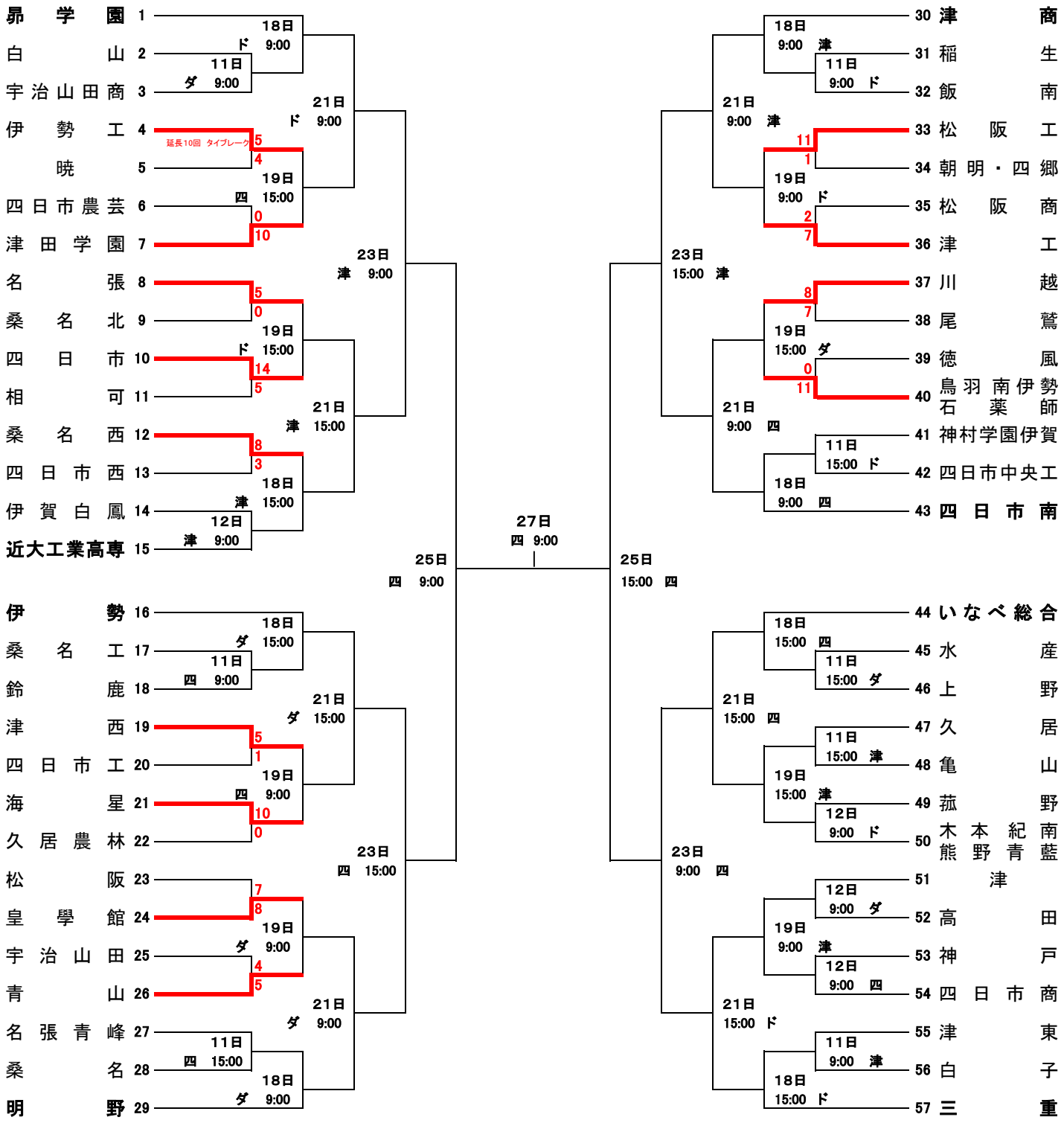

第1シード　Aゾーン(　1～15)の１に　昴　学　園　高校
第2シード　Cゾーン(30～43)の30に　津　商　業　高校
第3シード　Dゾーン(44～57)の57に　三　重　高校
第4シード　Bゾーン(16～29)の29に　明　野　高校
Bシード 15に　近大工業高専　16に　伊勢　高校
43に　四日市南　高校　44に いなべ総合学園　高校